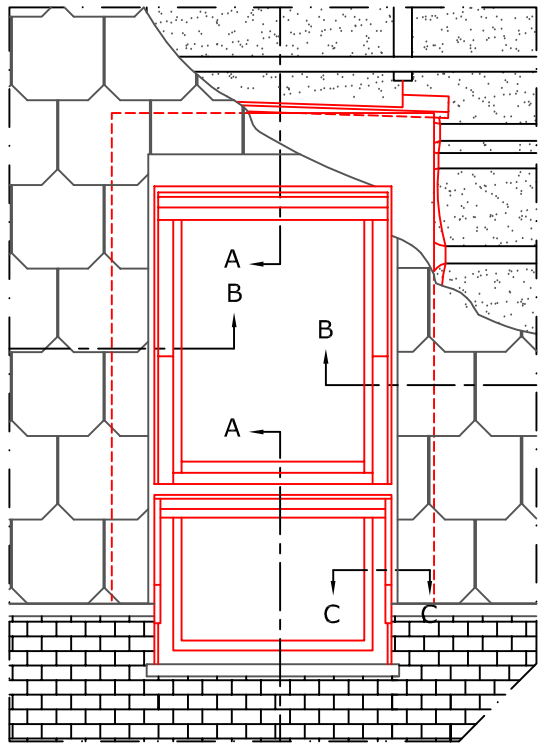

Opstand loodrecht op het dak

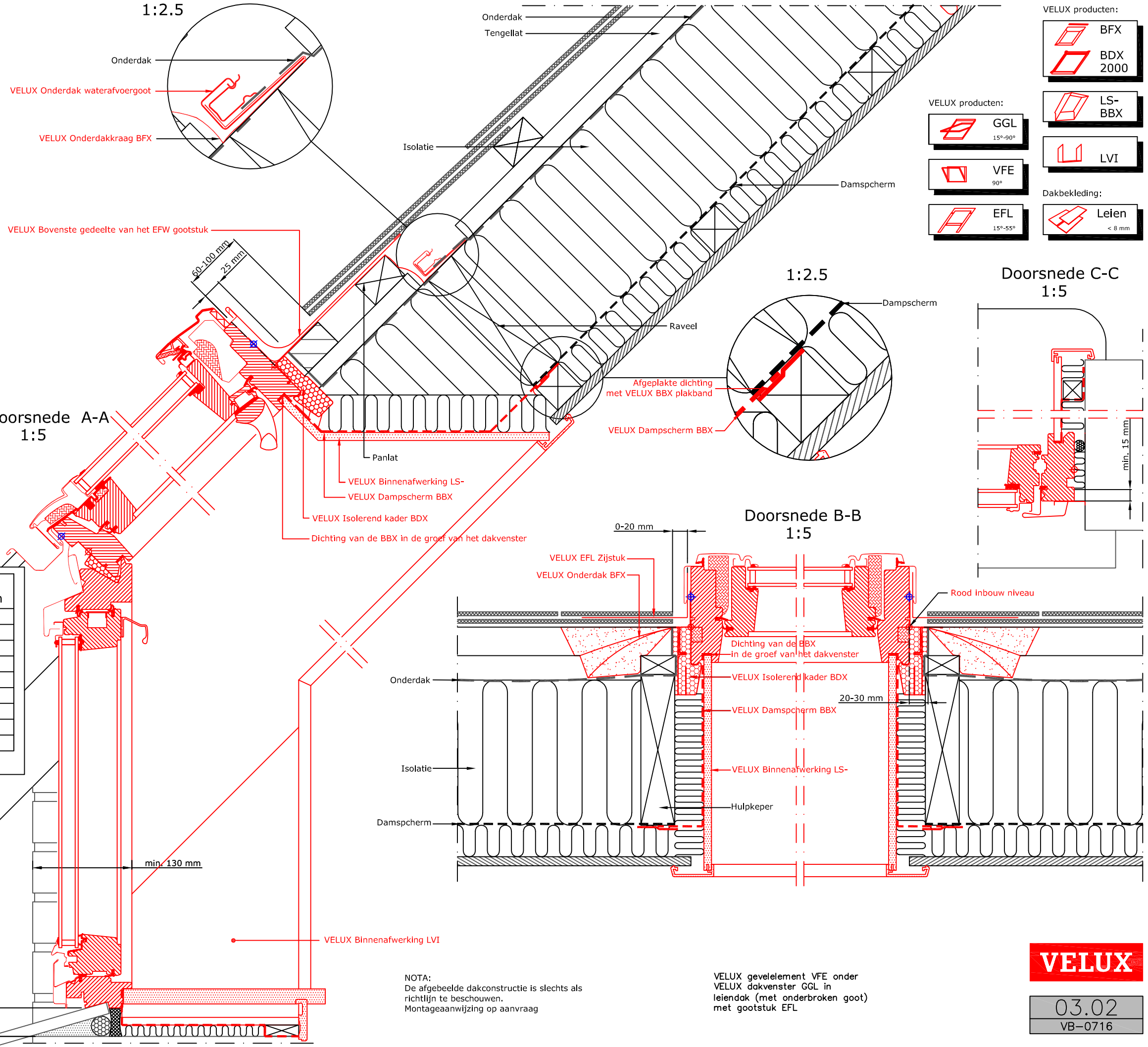

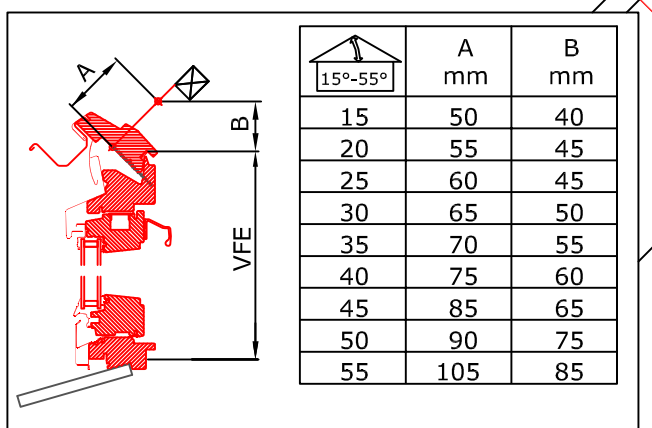

15°-55°	A mm	B mm
15	50	40
20	55	45
25	60	45
30	65	50
35	70	55
40	75	60
45	85	65
50	90	75
55	105	85

NOTA:
De afgebeelde dakconstructie is slechts als richtlijn te beschouwen.
Montageaanwijzing op aanvraag

VELUX gevelelement VFE onder VELUX dakvenster GGL in leiendak (met onderbroken goot) met gootstuk EFL

VELUX

03.02
VB-0716

© 2016 VELUX GROUP ® VELUX logo et GGL zijn gedeponeerde handelsmerken